вкладная K15

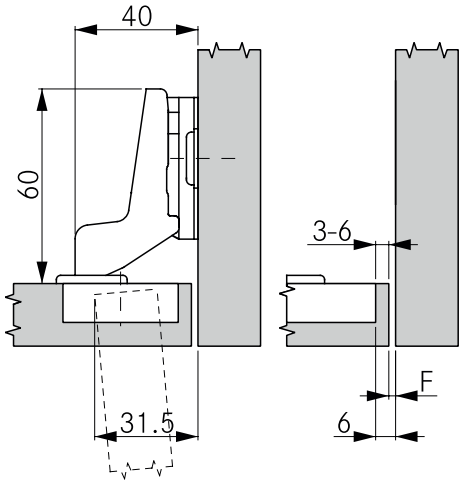

Высота ответной планки 4

Фуга	15	Расстояние до чашки					
		3	4	5	6		
	0		2	3	4		
	1	2	3	4			
	2	3	4				
		Высота ответной планки					

УКАЗАНИЯ

Минимальный зазор - это зазор, образующийся между торцом корпуса и дверью при закрытой двери и позволяющий свободно открыть дверь.

Внимание: Величина фуг рассчитывается с радиусом кромки (двери) 1 мм!

Размеры петли и расчёт фуги при заводской регулировке.

Рекомендуется пробная установка.

СХЕМЫ ПРИСАДОК

Привинчивание

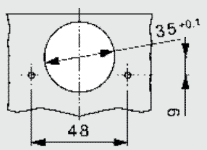

Запрессовка

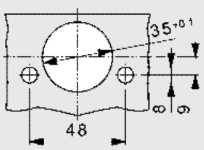
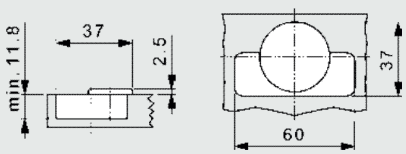
РАЗМЕРЫ ЧАШКИ