ТЕХНИЧЕСКИЕ ДАННЫЕ

полунакладная K8

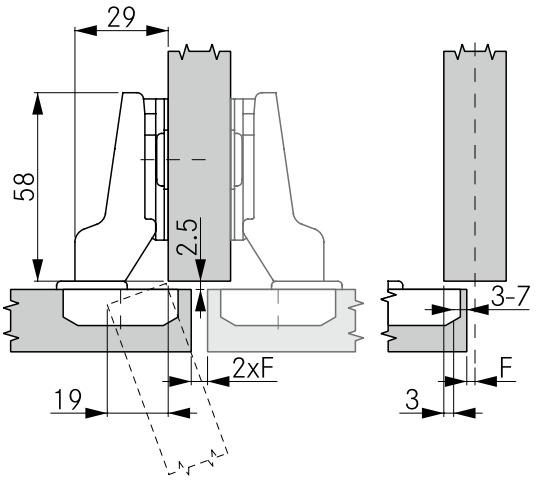

Высота ответной планки 2

Наложение двери	8	Расстояние до чашки					
		3	4	5	6	7	
	12					0	
	11				0		
	10			0		2	
	9		0		2	3	
	8	0		2	3	4	
	7		2	3	4		
	6	2	3	4			
	5	3	4				
	4	4					
		Высота ответной планки					

МИНИМАЛЬНАЯ ФУГА

Толщина двери		Расстояние до чашки					
		3	4	5	6	7	
	16	0.5	0.5	0.5	0.5	0.5	
	18	1.0	1.0	1.0	1.0	1.0	
	19	1.2	1.2	1.2	1.2	1.2	
	20	2.2	1.5	1.5	1.5	1.5	
	22	4.7	3.7	2.8	2.1	2.1	
		Минимальная фуга (F)					

УКАЗАНИЯ

Минимальный зазор - это зазор, образующийся между торцом корпуса и дверью при закрытой двери и позволяющий свободно открыть дверь.

Внимание: Величина фуг рассчитывается с прадиусом кромки (двери) 1 мм!

Размеры петли и расчёт фуги при заводской регулировке.

Рекомендуется пробная установка.

СХЕМЫ ПРИСАДОК

Привинчивание

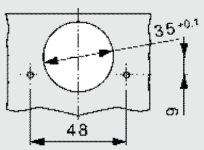

Запрессовка

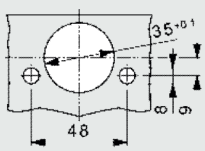
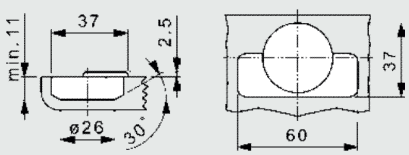
РАЗМЕРЫ ЧАШКИ